桂林市光明科技实业有限公司

A T S

使用说明书

地址:桂林市高新区毅峰南路 16 号
1 邮编:541004
http://www.chinagmti.com
☎ 电话:0773-5803731
Email: support@chinagmti.com
☎ 传真:0773-5814532

PDF 文件使用 "FinePrint pdfFactory Pro" 试用版本创建 www.finepr

目　　录

一．主要技术参数 2

二.开关结构说明 4

三．安装尺寸 5

四．使用方法 6

1．主开关接线方式..........................6

2．典型接线方式............................6

3．正确安装方法............................7

PDF 文件使用 "FinePrint pdfFactory Pro" 试用版本创建 www.finepr

一. 主要技术参数

符合 **IEC947-6-1/GB 14048.11-2002**

1. 20A～80A ATS 技术参数

约定发热电流 Ith	20A	40A	63A	80A
额定绝缘电压 Ui	750V			
额定冲击耐受电压 Uimp	8KV			
额定工作电压 Ue	AV440V			
额定工作电流 Ie	20A	40A	63A	80A
负载性质	AC31A、AC35A、AC33A			
额定接通能力	10Ie			
额定分断能力	8Ie			
额定限制短路电流	100KA			
额定短时耐受电流 IS	7KA			
转换时间	0.45S			
控制电源电压	AC220V			
电机耗能	启动 300W、正常 55W			
重量（kg）	4.2	4.3	4.4	4.5

2. 100A～250A ATS 技术参数

约定发热电流 Ith		100A	125A	160A	250A
额定绝缘电压 Ui		750V			
额定冲击耐受电压 Uimp		8KV			
额定工作电压 Ue		AC440V			
额定工作电流 Ie	AC-31A	100	125	160	250
	AC-35A	100	125	160	250
	AC-33A	100	125	160	250
额定接通能力		10Ie			
额定分断能力		8Ie			

PDF 文件使用 "FinePrint pdfFactory Pro" 试用版本创建 www.finepr

额定限制短路电流		100KA			
额定短时耐受电流 IS		7KA		9KA	
转换时间		0.45S			
控制电源电压：		AC220V			
电机耗能					
额定控制电压	启动	300W		325W	
	正常	55W		62W	
重量（kg） 4 级		7.5	7.5	8.8	9

3．400A～1600A ATS 技术参数

约定发热电流 Ith		400A	630A	800A	1000A	1250A	1600A
额定绝缘电压 Ui		1000V					
额定冲击耐受电压 Uimp		12KV					
额定工作电压 Ue		AC440V					
额定工作电流 Ie	AC-31A	400	630	800	1000	1250	1600
	AC-35A	400	630	800	1000	1250	1600
	AC-33A	400	630	800	1000	1250	1600
额定接通能力		10Ie					
额定分断能力		8Ie					
额定限制短路电流		70KA				100KA	120KA
额定短时耐受电流 IS		13KA		26KA		50KA	
转换时间		0.6S		1.2S			
控制电源电压：		AC220V					
电机耗能							
额定控制电压	启动	355W		400W	440W		
	正常	74W		90W	98W		
重量（kg） 4 级		16.5	17	32	36	40	43

PDF 文件使用 "FinePrint pdfFactory Pro" 试用版本创建 www.finepr

二.开关结构说明

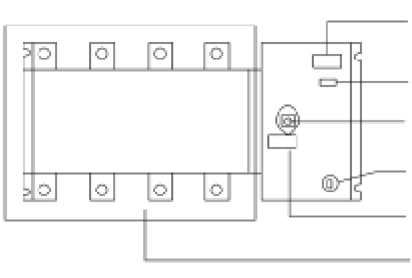

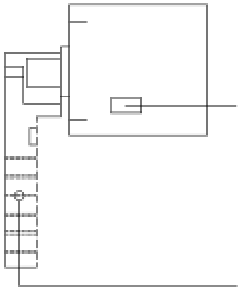

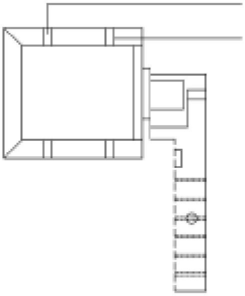

1. 电气钥匙锁：控制开关内部控制线路电源，电气锁开启时，开关实现自动，远控操作，电气锁关闭时，开关只可手动操作；

2. 操作手柄：使用操作手柄操作开关时，必须关闭电气锁；*****

3. 机械挂锁：检修时，先用操作手柄使开关处于 **0** 档位置，拉起挂锁机构并上挂锁，方可进行检修；（拉起机械挂锁则切断开关内部控制电源，开关无法电动，并且无法实现手动）**；**

4. 位置指示：表明开关工作状态位置（**I，0，II**）**；**

5. 控制电压：开关控制电压等级 **220VAC;**

6. 开关主体：前面部分为 **I** 路，接“常用电源”；后面部分为 **II** 路，接“备用电源”。

PDF 文件使用 **"FinePrint pdfFactory Pro"** 试用版本创建 **www.finepr**

三．安装尺寸

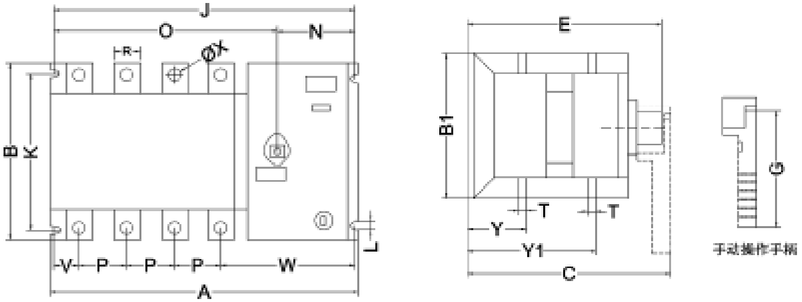

尺　寸 mm	20A～80A	100A 125A,160A	250A	400A 630A	800A 1000A	1250A	1600A
A	244.5	303	359	433	633	633	633
B	106	135.5	160	260	330	330	330
B1	106	135	135	228	250	250	250
C	160	251	251	319	370	370	370
E	133	195	195	262	321	321	321
G	145	190	190	190	470	470	470
J	227.5	280	339	413	609	609	609
K	84	95/110	95	180	220	220	220
L	7	7	7	9	11	11	11
N	74.5	86	86	89	85	85	85
O	153	194	253	324	524	524	524
P	30	36	50	65	120	120	120
R	14	20	25	40	63	63	80
T	2.5	3.5	3.0	5	7	7	15
V	10.5	20	27	37.5	60.5	60.5	60.5
W	126	152	162	180.5	188.5	188.5	188.5
X	6	9	11	13			
Y	36	58	60.5	82.5	107	111	111
Y1	86	136.5	136.5	192.5	249	249	253

PDF 文件使用 "FinePrint pdfFactory Pro" 试用版本创建 www.finepr

四．使用方法

1．主开关接线方式

注：特别注意接线顺序。

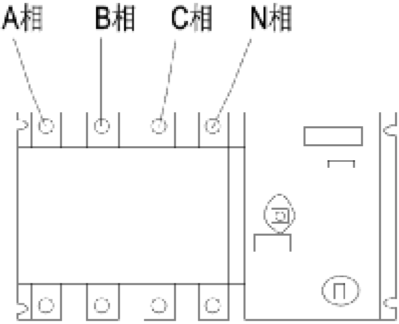

2．典型接线方式

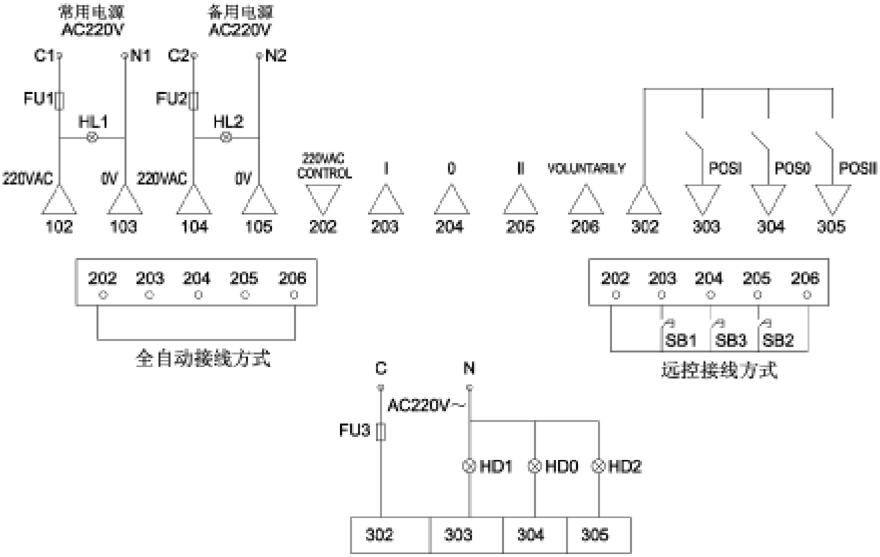

- **HL1** 为常用电源来电指示，**HL2** 为备用电源来电指示
  HD1 为常用电源投入指示，**HD2** 为备用电源投入指示
  FU1、**FU2**、**FU3** 为**2A** 保险丝

PDF 文件使用 **"FinePrint pdfFactory Pro"** 试用版本创建 **www.finepr**

- n **SB1** 为常用电源手动投入按钮（无源触头）

  SB2 为备用电源手动投入按钮（无源触头）

  SB3 为强制置“**0**”按钮（无源触头）（自锁）

3．正确安装方法

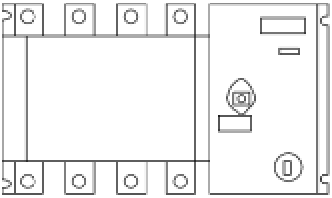

（A）

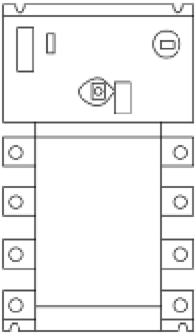

（B）

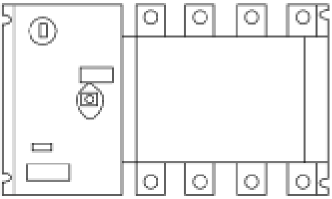

（C）

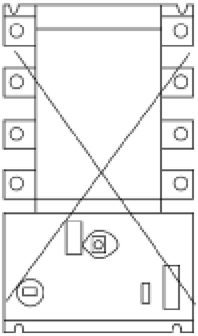

（D）

（**A**）（**B**）（**C**）正确　　　　（**D**）不正确

PDF 文件使用 **"FinePrint pdfFactory Pro"** 试用版本创建 **www.finepr**